Stredoslovenská distribučná, a.s.
Pri Rajčianke 2927/8, 010 47 Žilina, www.ssd.sk

Technický štandard:

NN izolátor na kotvenie

Vypracovali: Ing. Peter Slota

Ing. Peter Michalovič
Štandardizácia

Schválili:

Ing. Mikuláš Koščo
Stratégia distribučnej sústavy

Ing. Milan Miškár
Energetické aktíva

Nahrádza: 2020_04_03_TŠ_NN_Izolátor_porcelánový na kotvenie (1.57-02.03.2020)

Dátum schválenia: 03.2022

Číslo: 1.57-03.03.2023

Tento dokument spracovalo oddelenie Štandardizácie a jeho rozširovanie mimo SSD je možné v tlačenej alebo elektronickej forme iba v plnom rozsahu a so súhlasom spracovateľa.

Počet strán: 4

1. POUŽITIE:

Používa sa na odizolovanie kotevných lán.

2. PREDPISY A NORMY:

- **STN EN 60 672-1 (34 6301):** Keramické a sklenené izolačné materiály. Časť 1: Definície
- **STN EN 60 672-2 (34 6301):** Keramické a sklenené izolačné materiály. Časť 2: Skúšobné metódy.
- **STN EN 60 672-3 (34 6301):** Keramické a sklenené izolačné materiály. Časť 3: Špecifikácia jednotlivých materiálov.
- **STN EN 60383-1 (34 8052):** Izolátory pre vonkajšie elektrické vedenia s menovitým napätím nad 1 kV. Časť 1: Keramické alebo sklenené izolátory pre siete so striedavým napätím. Definície, skúšobné metódy a preberacie kritériá.
- **STN EN 61109 (34 8120):** Izolátory pre nadzemné vedenia. Kompozitné závesné a kotevné izolátory striedavého prúdu s menovitým napätím vyšším ako 1000V. Definície, skúšobné metódy a preberacie kritéria
- **STN EN 60 060-1 (34 5640):** Technika skúšok vysokým napätím. Časť 1: Všeobecné definície a skúšobné požiadavky.
- **STN EN 60 060-2 (34 5640):** Technika skúšok vysokým napätím. Časť 2: Meracie systémy
- **STN 33 2000-5-51 (33 2000):** Elektrické inštalácie budov. Časť 5-51: Výber a stavba elektrických zariadení. Spoločné pravidlá.

3. ROZDELENIE PRVKOV NA SKUPINY

	Názov materiálu	***Počet prvkov***	***Príloha číslo***
1	NN izolátor na kotvenie	1	1.

4. TECHNICKÉ PARAMETRE:

	TECHNICKÉ PARAMETRE (dokladovať v ponuke)
4.1.	**Prevádzkové podmienky**
4.1.1.	Menovité napätie siete: 230 V / 400 V
4.1.2.	Frekvencia: 50 Hz
4.1.3.	Materiál izolátorov: porcelán triedy min. C110 / kompozitné prevedenie
4.1.4.	Preskokové napätie striedavé za sucha: min. 25 kV.
4.1.5.	Preskokové napätie striedavé za mokra: min. 12 kV.
4.1.6.	Mechanická pevnosť v ťahu (trvalé zaťaženie): 40kN
4.1.7.	Vyhotovenie: tvar a rozmery v zmysle Prílohy č1.
4.1.8.	Izolátory musia byť vhodné na použitie do vonkajšieho prostredia, odolné voči poveternostným vplyvom a UV žiareniu.
4.2.	**Podmienky prostredia**
4.2.1.	Vonkajšie prostredie v zmysle normy STN 33 2000-5-51 : Druh prostredia: VI. - vonkajšie priestory.
4.2.2.	Vonkajšie vplyvy: AB8, AC1, AD4, AE6, AF2, AG1, AH2, AK1, AL1, AM1, AN3, AP1, AQ3, AS3, AT3, AU3, BA5, BB2, BC3, BD1, BE1, CA1, CB1.
4.3.	**Označenie**
4.3.1.	Výrobky musia byť označené nasledovnými údajmi: • výrobca, • typové označenie

	• rok výroby. Označenie musí byť odolné voči vplyvom okolia, nezmazateľné, trvácne a ľahko identifikovateľné. Doplňujúce údaje na balení musia obsahovať: meno výrobcu, alebo obchodnú značku, typové označenie výrobcu, rozsah použitia, dátum výroby a poznámky ku skladovaniu.
4.4.	**Požadované skúšky, protokoly a certifikáty**
4.4.1.	Vyhlásenia o zhode v zmysle Zákona č. 56/2018 Z.z.
4.4.2.	Certifikát systému riadenia kvality výrobcu STN EN ISO 9001.
4.4.3.	Protokoly o prevedených typových skúškach od akreditovanej európskej skúšobne – požadujú sa kompletné, strany popisujúce predmet skúšky a strany s výsledkom skúšky požadujeme preložené do slovenského, príp. českého jazyka, ostatné strany môžu byť v pôvodnom znení.
4.5.	**Technická dokumentácia**
4.5.1.	Katalógové listy s uvedením typového označenia, rozsahu použitia a rozmerového nákresu.
4.5.2.	Návod na montáž a nastavenie v slovenskom, prípadne v českom jazyku.
4.5.3.	Prehlásenie, že výrobky a materiály neobsahujú látky, ktorých uvedenie na trh je zakázané alebo obmedzené (podľa nariadenia REACH).

Splnenie technických podmienok požadujeme vypracovať a doložiť v poradí v akom sú uvedené.

5. DODÁVKA, DOPRAVA A SKLADOVANIE

Balenie musí byť opatrené štítkom s označením výrobku, výrobcu a počtom kusov. Súčasťou balenia musí byť návod na montáž v slovenskom, prípadne v českom jazyku, podmienky dodávky, balenia a skladovania v slovenskom prípadne českom jazyku. Počas dopravy musia byť jednotlivé konštrukčné časti zabezpečené tak, aby nedošlo k ich poškodeniu. Výrobca zabezpečí dopravu bežnými dopravnými prostriedkami.

6. POŽIADAVKA NA DODANIE VZORIEK Z POŽADOVANÉHO ROZSAHU PRVKOV

Požadujeme vzorku 1 ks. izolátora.

7. POŽIADAVKY NA LEGISLATÍVNU ČASŤ SÚŤAŽNÝCH PODMIENOK

- V prípade uzatvorenia zmluvy na daný distribučný prvok pre distribučné vedenia SSD, sa musí dodávaný materiál zhodovať so vzorkou dodanou do súťaže. V opačnom prípade má objednávateľ právo od zmluvy odstúpiť a vrátiť dodávateľovi dodaný tovar.

- Obstarávateľ si vyhradzuje právo preskúšať, poprípade nechať preskúšať dodržanie noriem, predpisov a smerníc ako aj požiadaviek podľa daného technického štandardu, vrátane vyžadovanej typovej a kusovej skúšky v nezávislej skúšobni. Následné preberanie tovaru zhotoveného pre obstarávateľa je potom závislé od výsledku týchto skúšok.

8. PRÍLOHY K TECHNICKÝM ŠTANDARDOM

Príloha č.1

Prevedenie kotevného izolátora - keramického

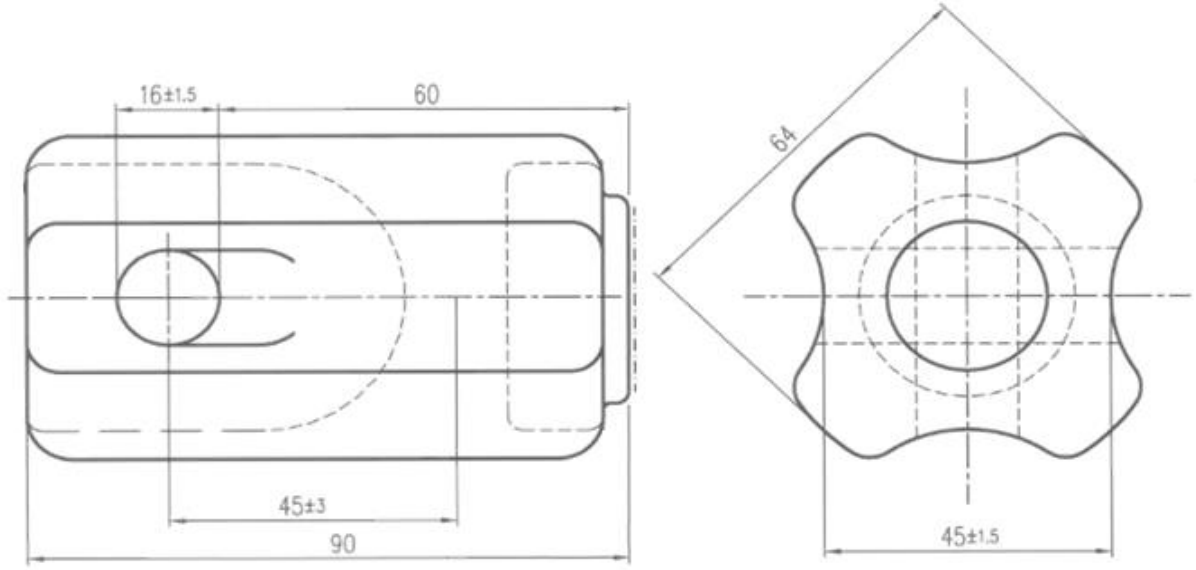

Alternatívne prevedenie kotevného izolátora - kompozitné

Výkresová dokumentácia má len informatívny charakter. Dodávateľ ponúkne svoje vlastné riešenie